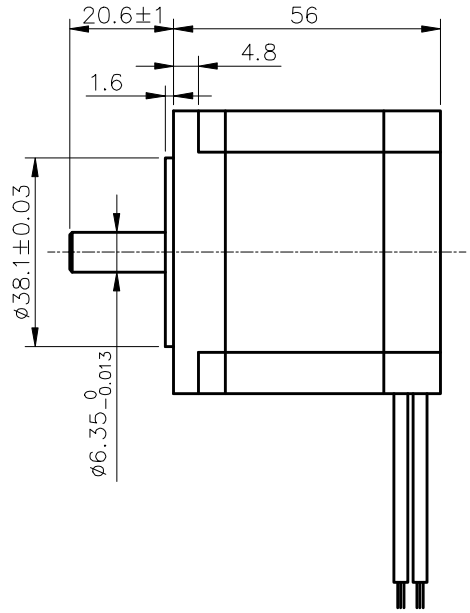

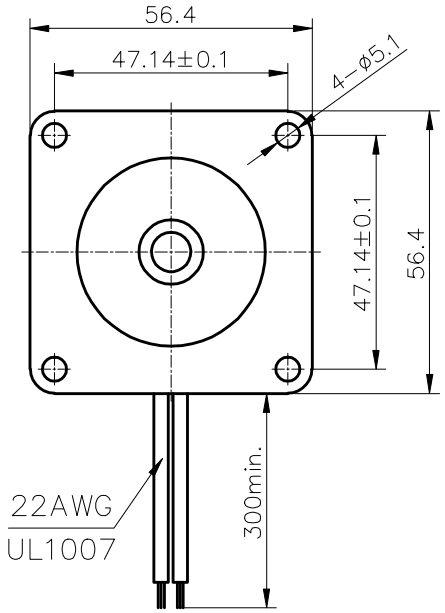

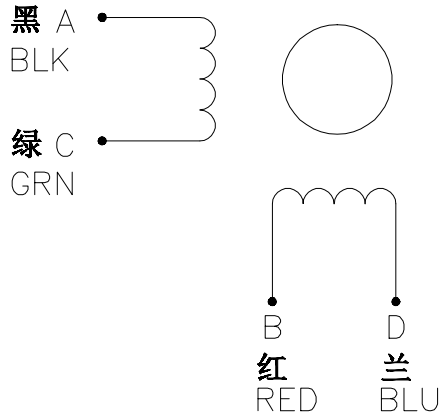

Phase	2		备 注 Comment
Step Angle	1.8	deg.	
Voltage	2.5	V	
Current	2.8	A	
Resistence	0.9	Ω	
Inductance	2.5	mH	
Holding Torque	12.6	kg.cm	
Insulation Class	B		
Mass	0.7	kg	

标记	处数	分区	更改文件号	签名	年月日				
设计			标准化			阶段标记	重量	比例	57HS56-2804-01
审核						共 张 第 张			
工艺			批准						